1.产品主要技术指标

项目	指标
工作电源	12VDC+12%/1.2A
开锁继电器	12VDC/2A
环境温度	工作：0℃-45℃ 存储：-10℃-55℃
相对湿度	工作：40%-90%RH 存储：20%-90%RH
有效卡	1000张
密码	通用：1个 个人：1000个
内置读卡器 感应卡识别频率	ID型：125KHz IC型：13.56MHz
感应卡识别类型	ID型：EM或其兼容卡 IC型：MF1或其兼容卡
读卡距离	ID型：5-15CM IC型：3-5CM
电锁接口	继电器输出 或电平输出（可选）
开门接钮	一个
门铃接口	一个
门磁接口	一个
报警器接口	一个（电平）
外接读卡器接口	一个Weigand26接口 （有些型号产品无此接口）

2.产品出厂缺省值

类型	出厂缺省值
编程密码	881122（建议用户修改）
开门方式	卡或通用密码（1234）
有效卡个人密码	0000
开锁时间	3秒
防拆报警	开启
门磁报警	关闭
开锁检测门磁状态	关闭
报警延时	0秒
修改个人密码功能	关闭

3.声光显示

3.1 正常工作状态下：

3.1.1 有效指令：嘟短声

3.1.2 无效指令：嘟长声

3.2 编程状态下：

3.2.1 绿灯常亮

3.2.2 有效指令：嘟嘟两声

3.2.3 无效指令：嘟嘟嘟三声

4. 撤销未完成的指令

在键入指令没有全部完成前，按下［#］键，可以撤销该项指令

5. 功能及设置

5.1 进入编程

［#］+［6位编程密码］嘟嘟，缺省：881122

5.2 修改编程密码

［0］

+［输入6位新编程密码］

+［重复输入6位新编程密码］

5.3 设置有效卡：

［5］+［输入3位编码］嘟嘟

+［感应卡1］嘟、嘟嘟

+［感应卡2］嘟、嘟嘟

+... ...

+［感应卡N］嘟、嘟嘟

+［#］嘟嘟，完成加卡

5.3.1.3 位编码：是001----999之间不可重复数字，该编码是在卡丢失后删除卡的重复方式，请发卡人员妥善保存卡编码

5.3.2 连续设置有效卡时，每张卡的编码按前一张卡的编码+1

递增.例如输入编码为015,再次读卡时,再次卡的编码为016...依次类推

5.3.3 有效卡缺省个人密码:0000

5.4 删除有效卡:

5.4.1 编码方式删卡

［7］

+［输入3位编码1］嘟嘟

+［输入3位编码2］嘟嘟

+...

+［输入3位编码N］嘟嘟

+［#］嘟嘟,完成删卡

5.4.2 感应方式删卡

［7］

+［感应卡1］嘟、嘟嘟

+［感应卡2］嘟、嘟嘟

+... ...

+［感应卡N］嘟、嘟嘟

+［#］嘟嘟,完成删卡

5.4.3 删除所有已设置卡：

请使用恢复出厂设置的方式

5.4.4 删除有效卡后其个人密码也一并删除

5.5 退出编程状态：

［#］嘟嘟

5.6 设置感应卡的开门方式

5.6.1 卡或密码方式：

［1］+［0］嘟嘟（缺省）

5.6.2 卡+个人密码方式：

［1］+［1］嘟嘟

5.7 密码

1“卡或密码”方式的密码：

是指每张有效卡内的个人密码(最多999个个人密码)，以及1 个通用密码

5.7.2 关闭修改个人密码功能:

［1］+［2］嘟嘟(缺省)

5.7.3 开启修改个人密码功能:

［1］+［3］嘟嘟

5.7.4 修改个人密码:非编程状态下

［#］(长按达2秒多)嘟—嘟嘟(若长按［#］达2秒多发出嘟—嘟嘟嘟,表示还没有开启修改个人密码功能)

+［感应卡］嘟、嘟嘟

+［输入4位原密码］(缺省0000)嘟嘟

+［输入4位新密码］

+［重复输入4位新密码］嘟嘟

5.7.5 修改通用密码：

［3］+［4位通用密码］(缺省1234)

当通用密码或者个人密码为0000,在“卡或密码”方式下，密码无效

5.8 设置开锁时间：

［2］+［TT］

TT 表示开锁时间，以秒为单位，如开锁时间为3秒，则TT=03；

5.9 设置防拆报警功能：

5.9.1 关闭防拆报警：［4］+［0］

5.9.2 开启防拆报警：［4］+［1］

5.10 设置开锁时检测门磁状态：

5.10.1 关闭开锁时检测门磁状态:［6］+［0］(有效指令开锁)

5.10.2 开启开锁时检测门磁状态［6］+［1］

(“有效指令+门磁闭合”开锁）此功能可用于多门互锁。

5.11 设置门磁报警状态：

5.11.1 关闭门磁报警功能:［8］+［0］

5.11.2 开启门磁报警功能:［8］+［1］

开启本功能后,当正常开门后,没有关门,或者门没有通过控制器开启后,控制器将发出嘟嘟连续长鸣报警;

5.12 设置报警延时时间：

［82］+［TT］.

TT表示延时报警时间,以秒为单位,如报警延时时间为3秒，则TT=03.

报警延时:闭锁TT秒后,门(门磁)还没有闭合,则报警,直到门闭合报警才解除.

此指令需与开启门磁报警功能同时使用.

6. 恢复出厂设置:

［86］嘟嘟、嘟嘟嘟，5秒后嘟嘟嘟，控制器恢复为出厂设置状态

7. 使用方法：

7.1 卡或密码方式：

7.1.1 输入密码的时间间隔就小于2秒

7.1.2 没有完成全部4位密码输入时，按［#］键，取消本次密码输入

7.2 卡加个人密码的开门方式：

7.2.1【读有效卡】嘟嘟+【个有密码】开门

7.2.2 输入个人密码不足4位时，按［#］键后，直接输入正确密码即可

8. 强制恢复出厂编程密码:

短路J2两脚后松开即可(详见接线图说明)

9. 报警输出：

当有如下条件之一以上时，有报警输出：

1.报警**AUX-IN**电位低； 2.防拆有报警； 3.门磁有报警。

10. 常见问题

症状	可能的问题和解决方法
按键正常,不读卡； 开闭锁时嘟嘟...八声响	直流电流不足,造成控制器故障,必须增加一台直流电源给电锁供电或者更换大功率电源增加电源后重新设置有效卡
按键正常,读卡距离近或读卡不灵敏	1. 控制器置于金属表面,调整控制器位置 2. 电流供应不足,调整电源
读卡后嘟、嘟嘟，不开锁	1. 设置了卡+个人密码方式；输入密码或者调整开门方式 2. 读卡前按下了［#］键；等待5秒后读卡即可
［#］+［编程密码］时中途嘟长鸣，没有进入编程方式	按［#］键前按了其他按键，持续按下［#］在长鸣响后直接按［#］+［编程密码］即可
［#］键，嘟一声，不能修改个人密码	按［#］键前，按了其他按键，持续按下［#］键，出现长鸣响后，再次按［#］2秒后发出（嘟-嘟嘟）即可
按［5］,嘟嘟嘟三声响	控制器的卡容量已经满
［5］+［编码］嘟嘟嘟	本编码已经被使用，需重新按［5］+［3位编码］操作
［5］+［编码］嘟嘟+［感应卡］嘟嘟嘟	该卡已经设置为有效卡，本编码还可以给其他卡使用
编程状态下没有操作，控制器退出编程状态	在编程状态下，如果20秒钟之内，没有任何编程指令，系统自动退出编程，进入正常工作状态

门禁控制器正面图

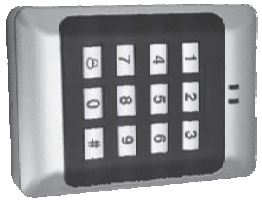

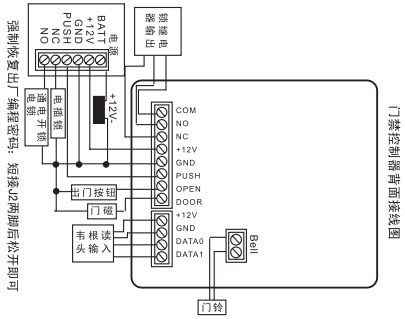

非接触或感应卡门禁

使用说明书

（产品使用前请仔细阅读说明书）

请妥善保存说明书